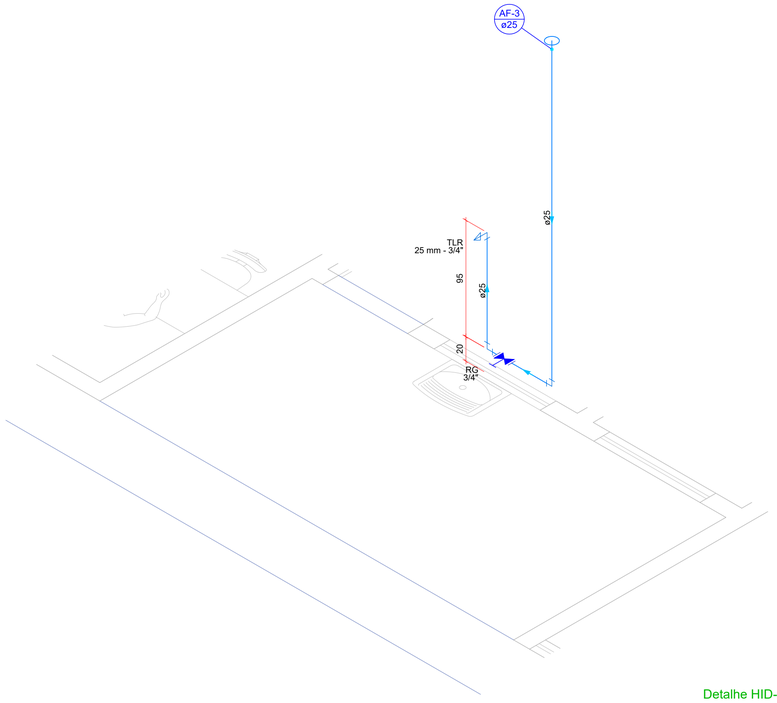

Detalhe HID-1
Escala 1:25

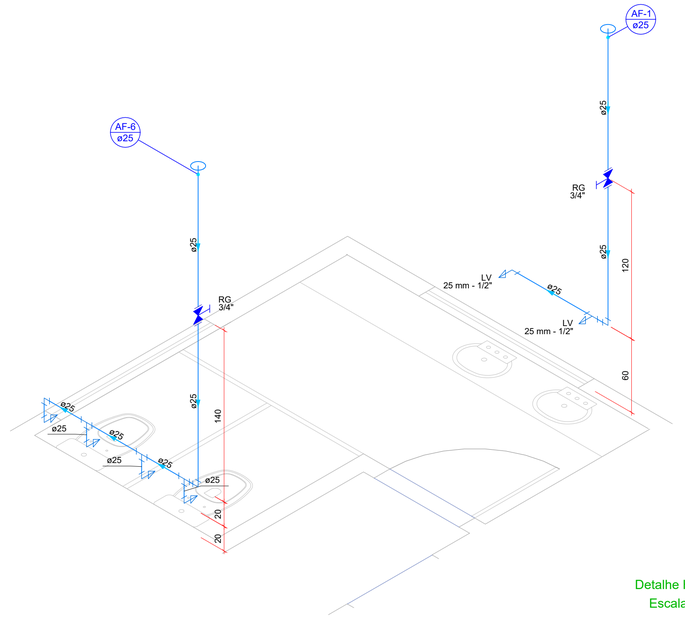

Detalhe HID-2
Escala 1:25

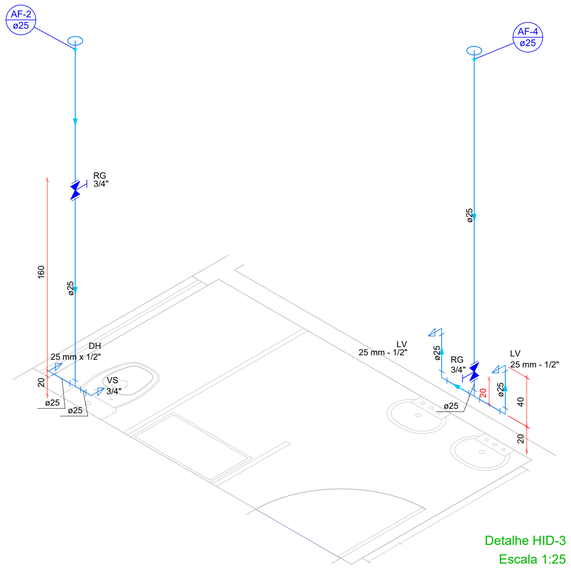

Detalhe HID-3
Escala 1:25

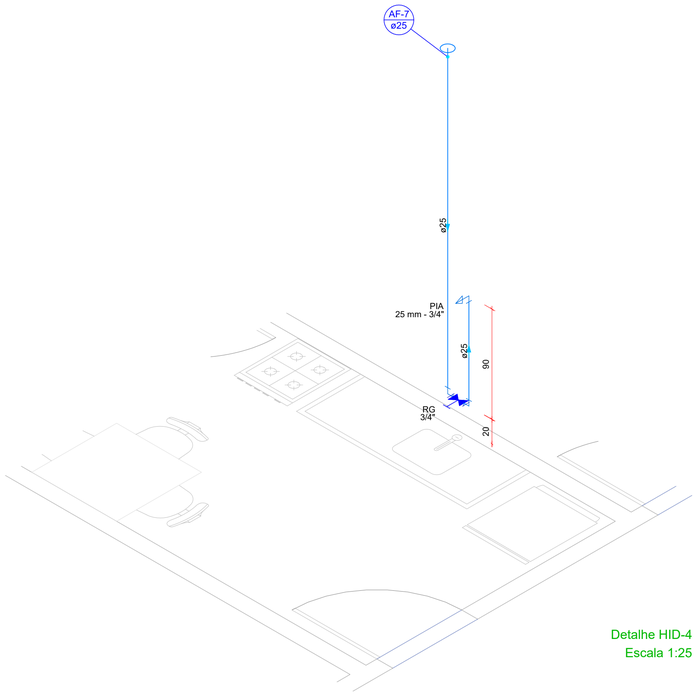

Detalhe HID-4
Escala 1:25

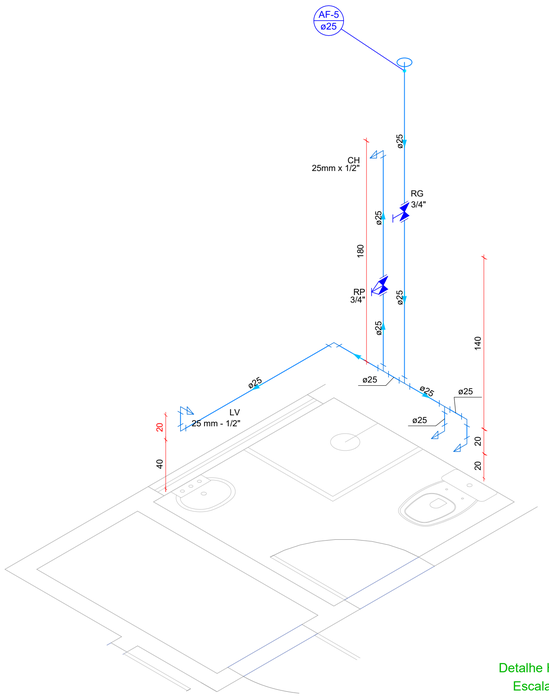

Detalhe HID-5
Escala 1:25

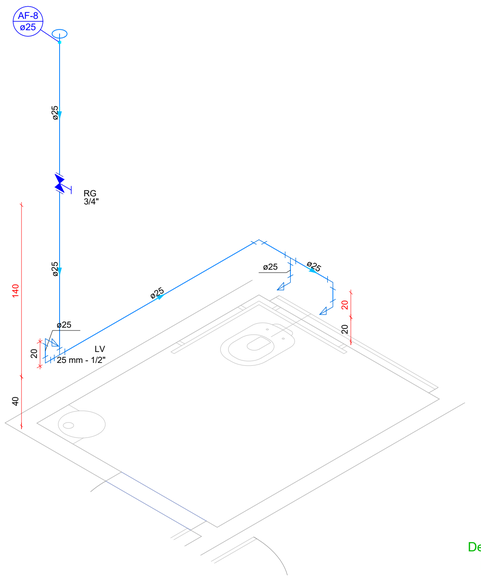

Detalhe HID-6
Escala 1:25

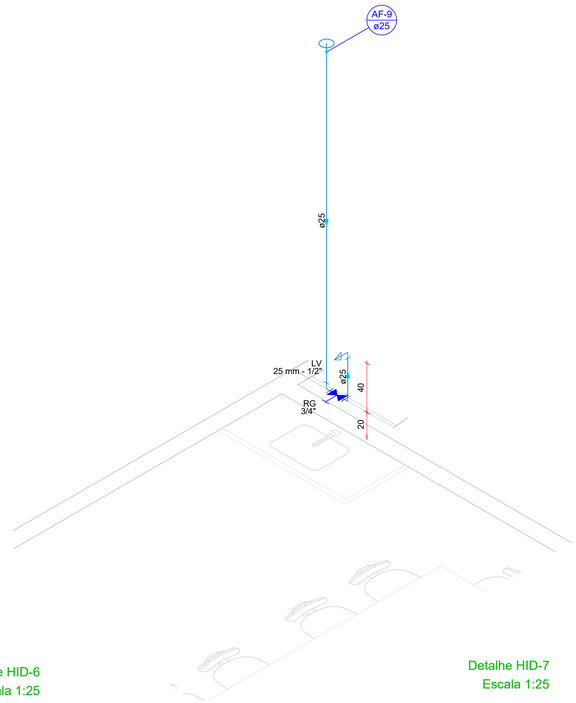

Detalhe HID-7
Escala 1:25

PREFEITURA DE FEIRA DE SANTANA
Secretaria de Planejamento
Avenida Sampaio 344 Centro
Feira de Santana - Ba - Tel. 75 3602-8352

NOME DO PROJETO
PROJETO CRAS GEORGE AMÉRICO

REFERÊNCIA
PROJETO DE INSTALAÇÕES DE ÁGUA FRIA
DETALHES ISOMÉTRICOS - TÉRREO

PRANCHA Nº
AF 02/03

ENDEREÇO
Rua - George Américo
Feira de Santana - BA

RESPONSÁVEL TÉCNICO
VAGNER SOARES SOUZA - ENGº CIVIL - CREA- nº 051702767-4

DESENHO
MATHEUS SILVA DE AZEVÊDO

DATA	ESCALA	REVISÃO	ARQUIVO
OUTUBRO/ 2022	INDICADA	00	PMFS-024-HID-Térreo-Cobertura