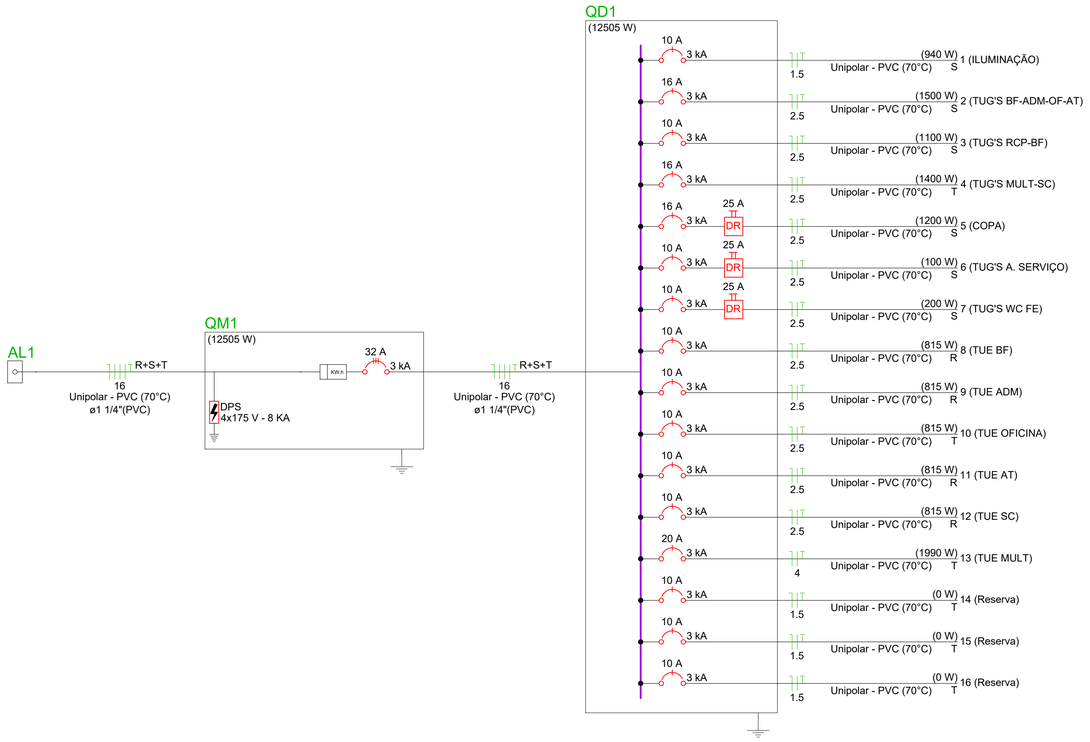


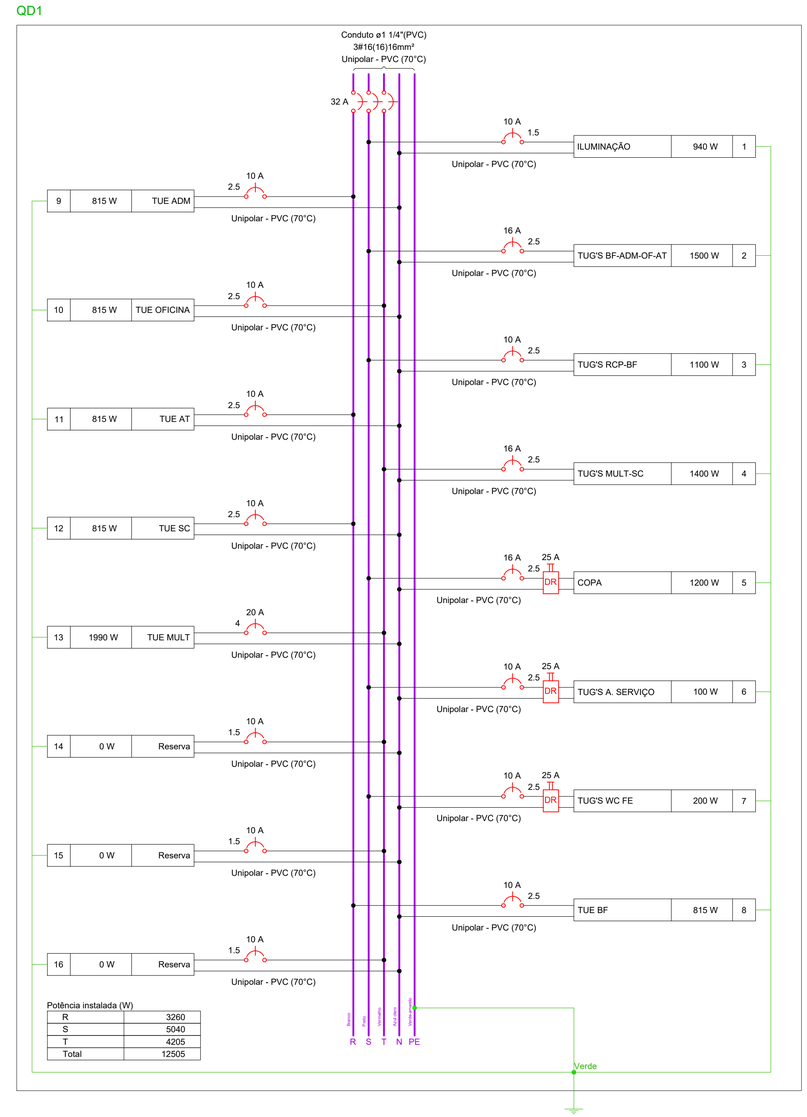


Potência instalada (W)

| | |
|---|---|
| R | 3260 |
| S | 5040 |
| T | 4205 |
| Total | 12505 |

Quadro de Cargas (QD1)

| Circuito | Descrição | Esquema | Método de inst. | Tensão (V) | Iluminação (W) 15 | Iluminação (W) 20 | Tomadas (W) 100 | Tomadas (W) 600 | Tomadas (W) 815 | Tomadas (W) 1990 | Pot. total. (VA) | Pot. total. (W) | Fases | Pot. - R (W) | Pot. - S (W) | Pot. - T (W) | FCT | FCA | In' (A) | Ip (A) | Seção (mm2) | Ic (A) | Icc (kA) | Disj (A) | dV parc (%) | dV total (%) | Status |
|---|---|---|---|---|---|---|---|---|---|---|---|---|---|---|---|---|---|---|---|---|---|---|---|---|---|---|---|
| 1 | ILUMINAÇÃO | F+N+T | B1 | 127 V | 52 | 8 | | | | | 1033 | 940 | S | | 940 | | 1.00 | 0.70 | 9.2 | 8.1 | 1.5 | 17.5 | 3 | 10 | 1.28 | 2.75 | OK |
| 2 | TUG'S BF-ADM-OF-AT | F+N+T | B1 | 127 V | | | 15 | | | | 1667 | 1500 | S | | 1500 | | 1.00 | 0.70 | 10.0 | 13.1 | 2.5 | 24.0 | 3 | 16 | 0.61 | 2.08 | OK |
| 3 | TUG'S RCP-BF | F+N+T | B1 | 127 V | | | 11 | | | | 1222 | 1100 | S | | 1100 | | 1.00 | 0.70 | 7.5 | 9.6 | 2.5 | 24.0 | 3 | 10 | 0.70 | 2.17 | OK |
| 4 | TUG'S MULT-SC | F+N+T | B1 | 127 V | | | 14 | | | | 1556 | 1400 | T | | | 1400 | 1.00 | 0.70 | 17.5 | 12.2 | 2.5 | 24.0 | 3 | 16 | 1.09 | 2.56 | OK |
| 5 | COPA | F+N+T | B1 | 127 V | | | 6 | 1 | | | 1333 | 1200 | S | | 1200 | | 1.00 | 0.70 | 15.0 | 10.5 | 2.5 | 24.0 | 3 | 16 | 1.05 | 2.52 | OK |
| 6 | TUG'S A. SERVIÇO | F+N+T | B1 | 127 V | | | 1 | | | | 111 | 100 | S | | 100 | | 1.00 | 0.70 | 1.2 | 0.9 | 2.5 | 24.0 | 3 | 10 | 0.13 | 1.60 | OK |
| 7 | TUG'S WC FE | F+N+T | B1 | 127 V | | | 2 | | | | 222 | 200 | S | | 200 | | 1.00 | 0.70 | 2.5 | 1.7 | 2.5 | 24.0 | 3 | 10 | 0.38 | 1.86 | OK |
| 8 | TUE BF | F+N+T | B1 | 127 V | | | | | 1 | | 906 | 815 | R | 815 | | | 1.00 | 0.70 | 10.2 | 7.1 | 2.5 | 24.0 | 3 | 10 | 0.90 | 2.37 | OK |
| 9 | TUE ADM | F+N+T | B1 | 127 V | | | | | 1 | | 906 | 815 | R | 815 | | | 1.00 | 0.70 | 10.2 | 7.1 | 2.5 | 24.0 | 3 | 10 | 0.62 | 2.09 | OK |
| 10 | TUE OFICINA | F+N+T | B1 | 127 V | | | | | 1 | | 906 | 815 | T | | | 815 | 1.00 | 0.80 | 8.9 | 7.1 | 2.5 | 24.0 | 3 | 10 | 0.55 | 2.03 | OK |
| 11 | TUE AT | F+N+T | B1 | 127 V | | | | | 1 | | 906 | 815 | R | 815 | | | 1.00 | 0.70 | 10.2 | 7.1 | 2.5 | 24.0 | 3 | 10 | 0.98 | 2.45 | OK |
| 12 | TUE SC | F+N+T | B1 | 127 V | | | | | 1 | | 906 | 815 | R | 815 | | | 1.00 | 0.70 | 10.2 | 7.1 | 2.5 | 24.0 | 3 | 10 | 1.27 | 2.75 | OK |
| 13 | TUE MULT | F+N+T | B1 | 127 V | | | | | | 1 | 2211 | 1990 | T | | | 1990 | 1.00 | 0.70 | 24.9 | 17.4 | 4 | 32.0 | 3 | 20 | 1.49 | 2.96 | OK |
| 14 | Reserva | F+N+T | B1 | 127 V | | | | | | | 0 | 0 | T | | | | 1.00 | 1.00 | 0.0 | 0.0 | 1.5 | 17.5 | 3 | 10 | 0.00 | 0.00 | OK |
| 15 | Reserva | F+N+T | B1 | 127 V | | | | | | | 0 | 0 | T | | | | 1.00 | 1.00 | 0.0 | 0.0 | 1.5 | 17.5 | 3 | 10 | 0.00 | 0.00 | OK |
| 16 | Reserva | F+N+T | B1 | 127 V | | | | | | | 0 | 0 | T | | | | 1.00 | 1.00 | 0.0 | 0.0 | 1.5 | 17.5 | 3 | 10 | 0.00 | 0.00 | OK |
| TOTAL | | | | | 52 | 8 | 49 | 1 | 5 | 1 | 13883 | 12505 | R+S+T | 3260 | 5040 | 4205 | | | | | | | | | | | |

Quadro de Cargas (QM1)

| Circuito | Descrição | Esquema | Método de inst. | Tensão (V) | Pot. total. (VA) | Pot. total. (W) | Fases | Pot. - R (W) | Pot. - S (W) | Pot. - T (W) | FCT | FCA | In' (A) | Ip (A) | Seção (mm2) | Ic (A) | Icc (kA) | Disj (A) | dV parc (%) | dV total (%) | Status |
|---|---|---|---|---|---|---|---|---|---|---|---|---|---|---|---|---|---|---|---|---|---|
| QD1 | | 3F+N+T | B1 | 220/127 V | 13883 | 12505 | R+S+T | 3260 | 5040 | 4205 | 1.00 | 1.00 | 28.5 | 28.5 | 16 | 68.0 | 3 | 32 | 1.34 | 1.48 | OK |
| TOTAL | | | | | 13883 | 12505 | R+S+T | 3260 | 5040 | 4205 | | | | | | | | | | | |

Quadro de Demanda (QM1)

| Tipo de carga | Potência instalada (kVA) | Fator de demanda (%) | Demanda (kVA) |
|---|---|---|---|
| Condicionador de ar tipo janela (Não residencial) | 0.91 | 100.00 | 0.91 |
| Iluminação Condomínio (Residencial) | 2.70 | 100.00 | 2.70 |
| Tomadas condomínio (Residencial) | 4.44 | 20.00 | 0.89 |
| Uso Específico | 5.83 | 100.00 | 5.83 |
| | | TOTAL | 10.33 |


**PREFEITURA DE FEIRA DE SANTANA**
**Secretaria de Planejamento**
Avenida Sampaio 344 Centro
Feira de Santana - Ba - Tel. 75 3602-8352


NOME DO PROJETO
PROJETO CRAS GEORGE AMÉRICO

REFERÊNCIA
PROJETO DE INSTALAÇÕES ELÉTRICAS
QUADROS E DIAGRAMAS - TÉRREO

PRANCHA Nº
ELE 02/02

ENDEREÇO
Rua - George Américo
Feira de Santana - BA

RESPONSÁVEL TÉCNICO
VAGNER SOARES SOUZA - ENGº CIVIL - CREA- nº 051702767-4

DESENHO
MATHEUS SILVA DE AZEVÊDO

| DATA | ESCALA | REVISÃO | ARQUIVO |
|---|---|---|---|
| OUTUBRO/ 2022 | SEM ESCALA | 00 | PMFS-024-ELE -Térreo - Fiação - Elétrica |