CAIXA DE AREIA

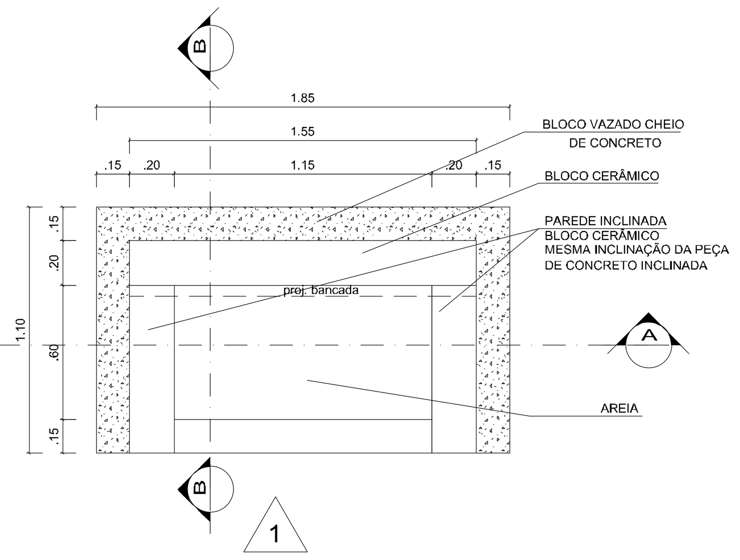

DET 01 - PLANTA CAIXA AREIA
ESCALA 1:20

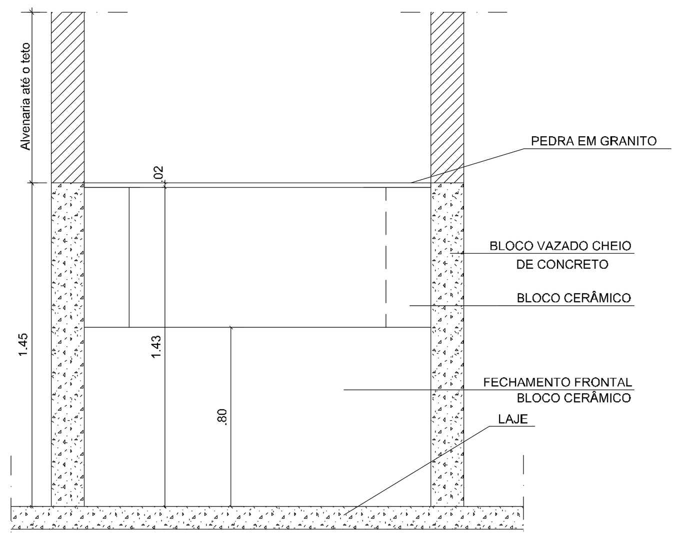

DET 01 - ELEVAÇÃO 1
ESCALA 1:20

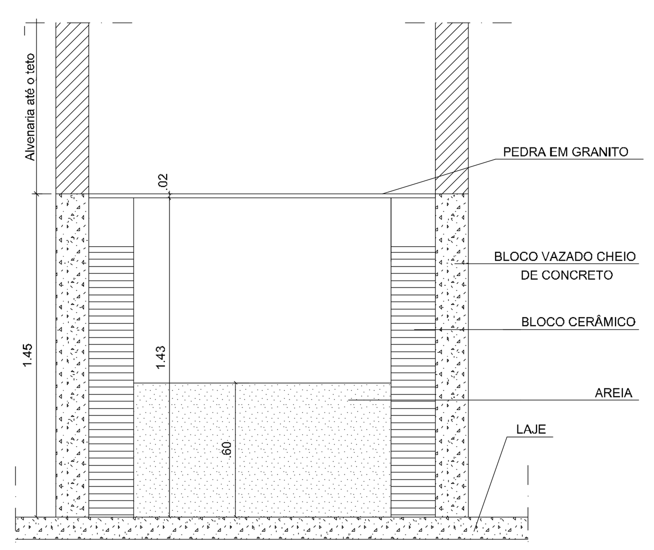

DET 01 - CORTE AA
ESCALA 1:20

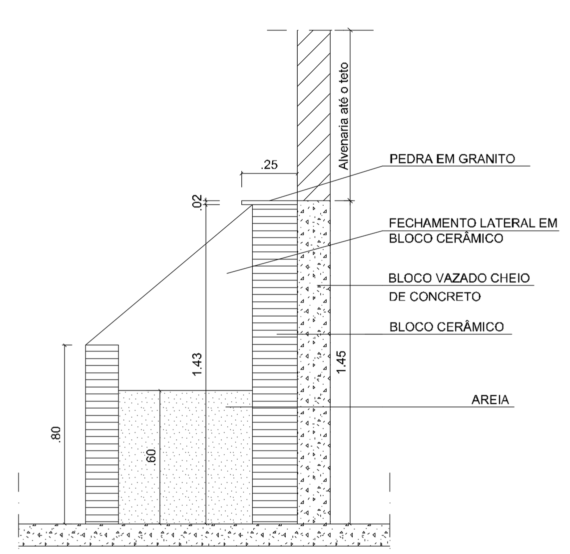

DET 01 - CORTE BB
ESCALA 1:20

QUADRO DE AVISOS

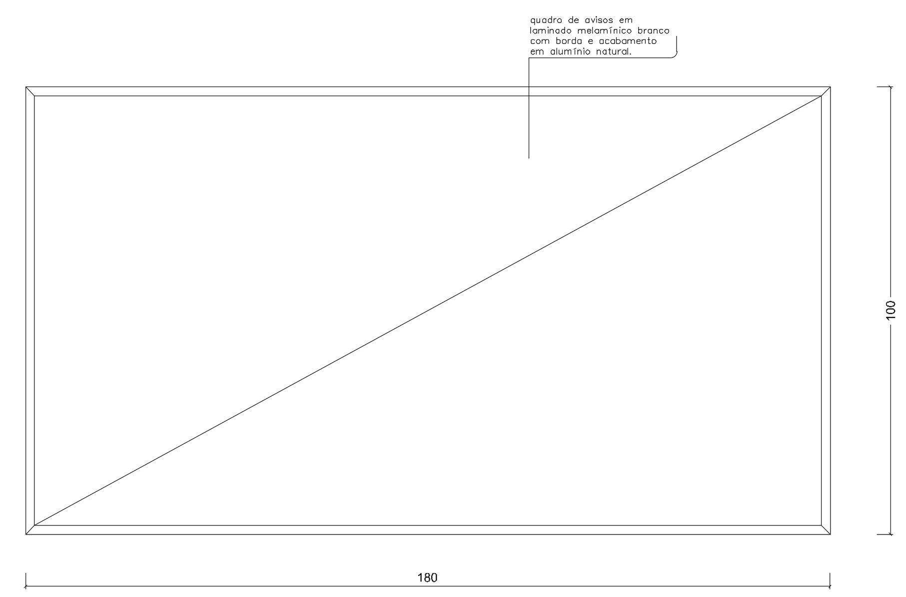

DET. 03-QUADRO DE AVISOS
ESCALA 1:20

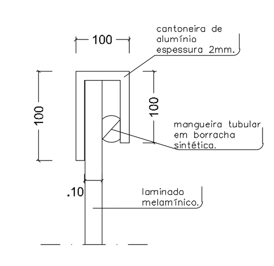

DETALHE 03
ESCALA 1:05

SALA DE MEIOS E ÁREA DE TESTES

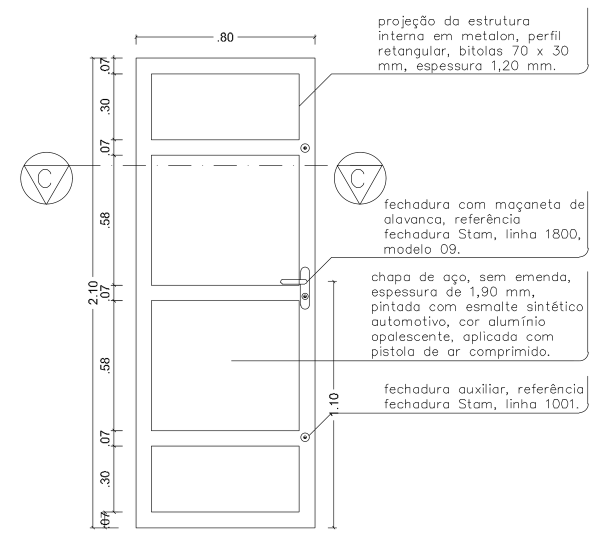

DET.02-ELEV. EXT. PORTA SALA DE MEIOS E ÁREA DE TESTES
ESCALA 1:20

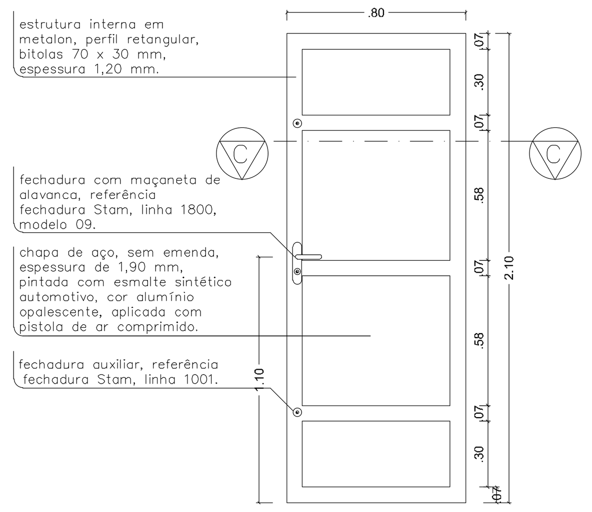

DET 02-ELEV. INT. PORTA SALA DE MEIOS E ÁREA DE TESTES
ESCALA 1:20

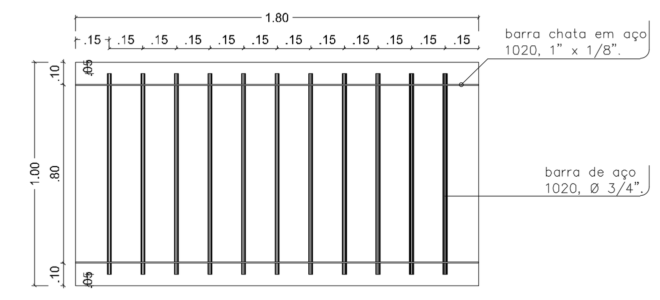

DET.15-ELEV. INT. GRADE JANELA EXT. SALA DE MEIOS
ESCALA 1:20

OBS.: O TAMANHO DA GRADE DEVERÁ VARIAR CONFORME O TAMANHO DA JANELA REPRESENTADA EM PROJETO.

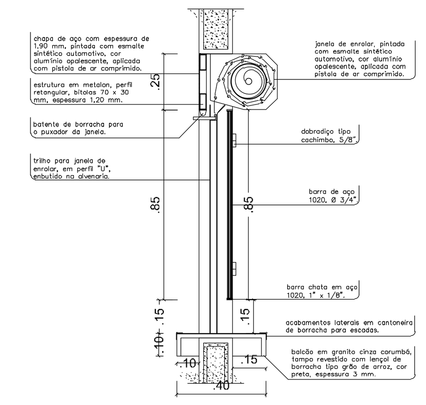

DET 15-ELEV. EXT. J08 CORTE AA
ESCALA 1:10

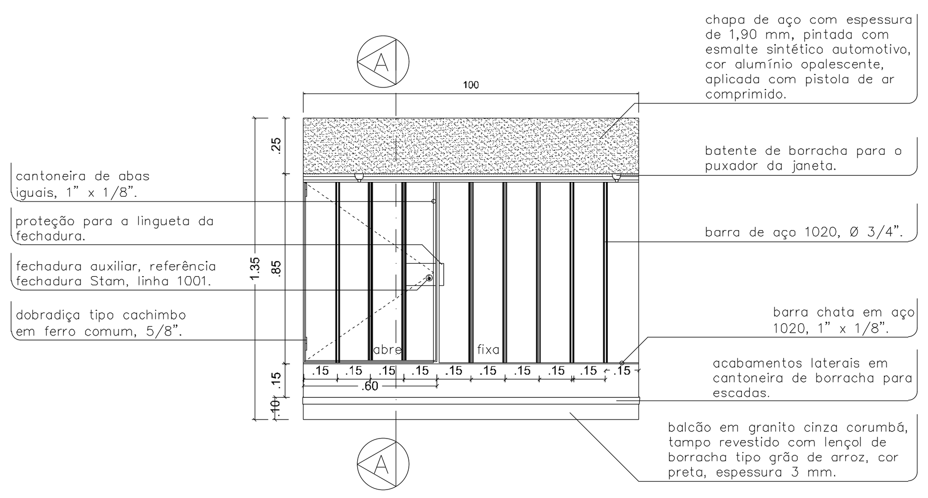

DET 15-ELEV. EXT. J08 SALA DE MEIOS-ABERTA
ESCALA 1:20

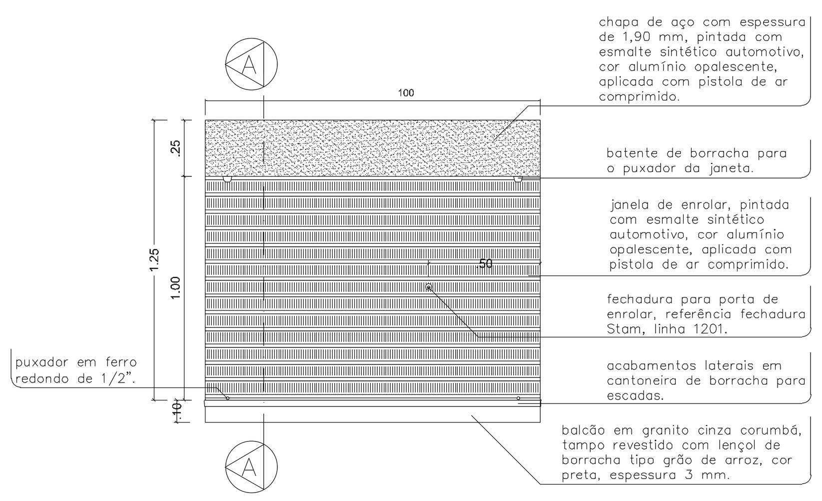

DET 15-ELEV. EXT. J08 SALA DE MEIOS-FECHADA
ESCALA 1:20

PLATÔ BANDEIRAS

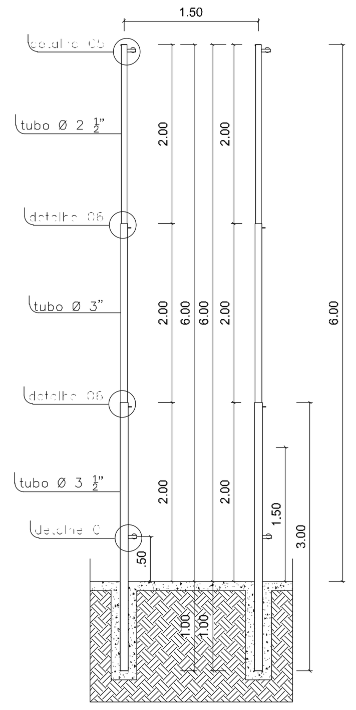

DET. 04-CORTE PLATÔ DE BANDEIRAS
ESCALA 1:50

DETALHES MASTRO

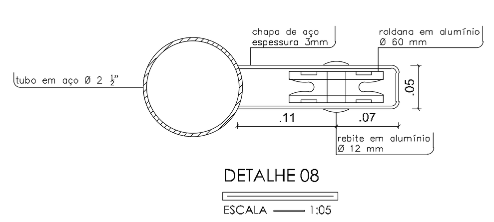

DETALHE 08
ESCALA 1:05

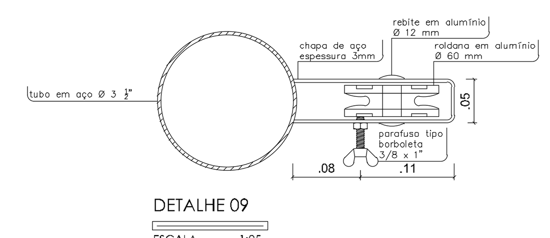

DETALHE 09
ESCALA 1:05

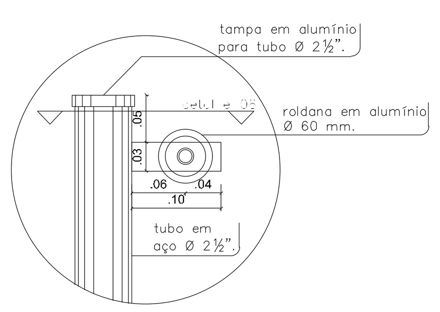

DETALHE 05
ESCALA 1:05

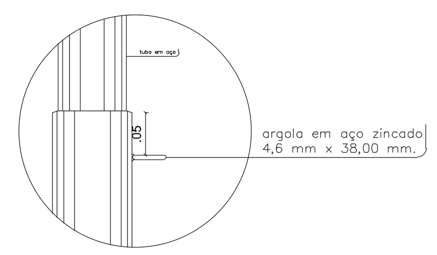

DETALHE 06
ESCALA 1:05

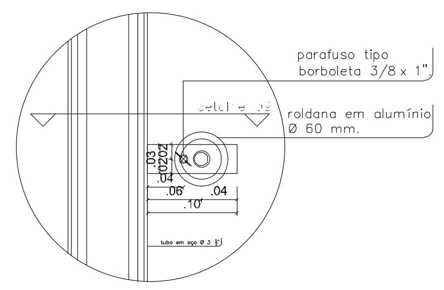

DETALHE 07
ESCALA 1:05

GUICHÊ ALMOXARIFADO

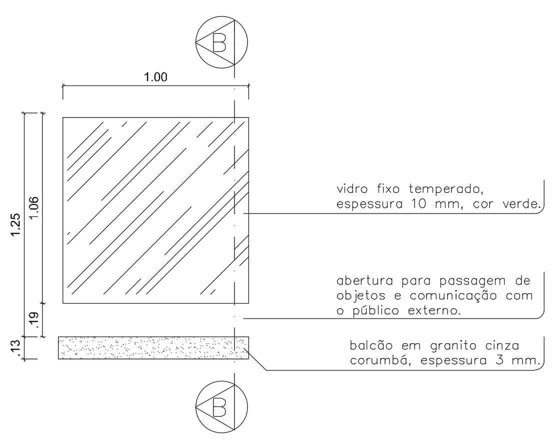

DET. 10 -ELEV. EXTERNA GUICHÊ
ESCALA 1:20

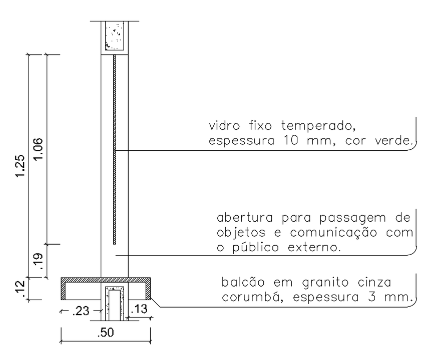

DET.10-CORTE BB
ESCALA 1:20

PLATÔ DE ENTRADA RAMPA E GUARDA CORPO

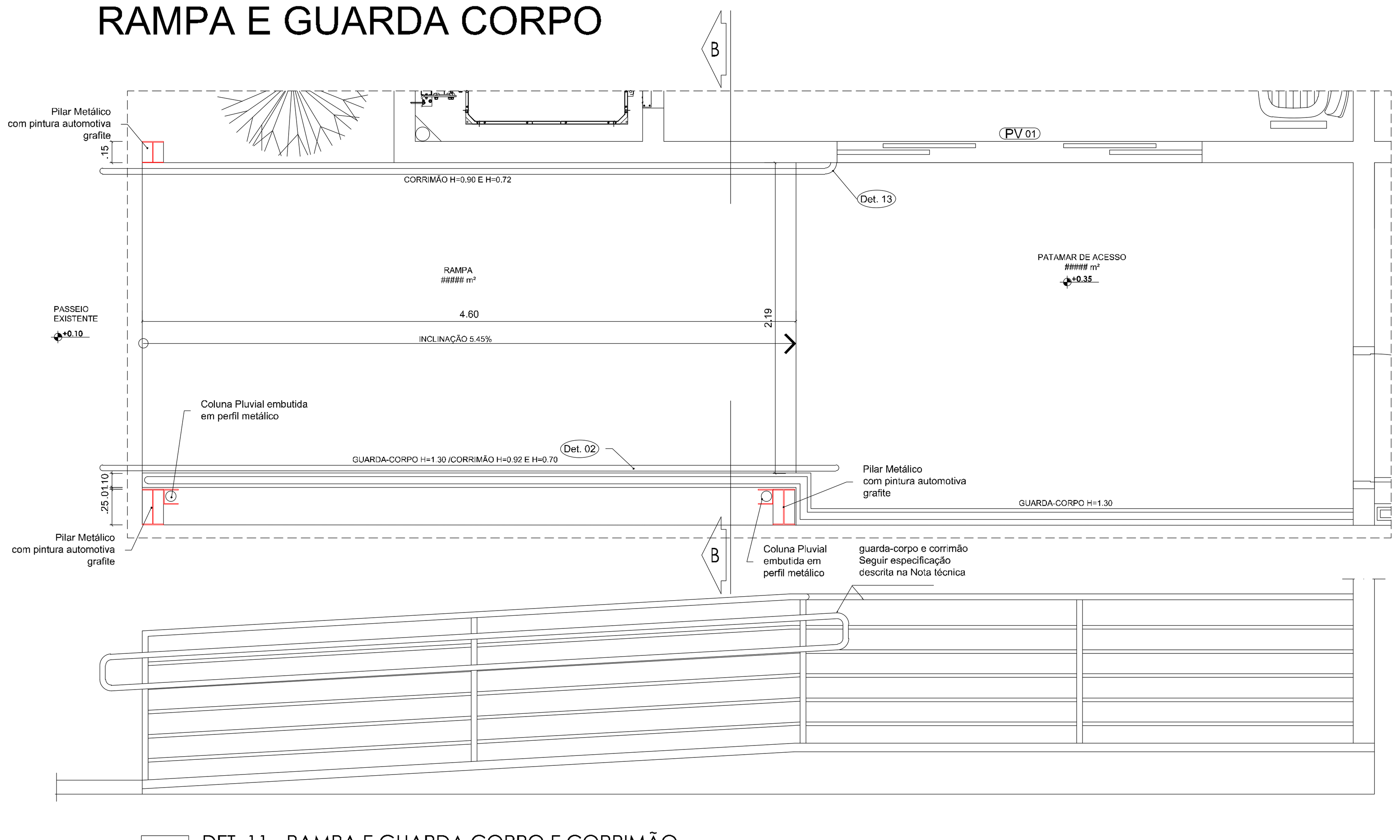

DET. 11 - RAMPA E GUARDA CORPO E CORRIMÃO
ESCALA 1:50

ESCADA E CORRIMÃO

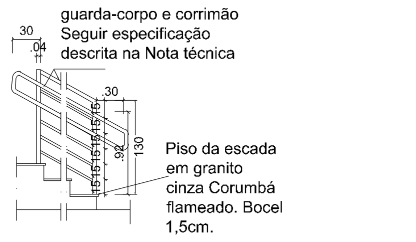

DET. 12 - ESCADA E GUARDA CORPO
ESCALA 1:50

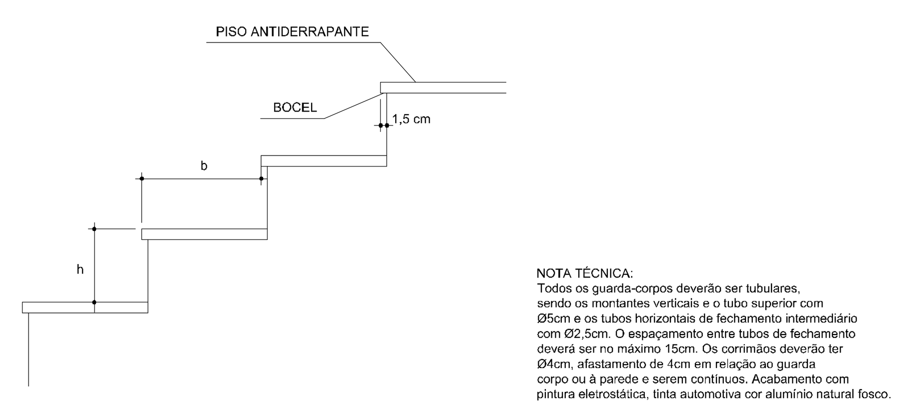

NOTA TÉCNICA:
Todos os guarda-corpos deverão ser tubulares, sendo os montantes verticais e o tubo superior com Ø5cm e os tubos horizontais de fechamento intermediário com Ø2,5cm. O espaçamento entre tubos de fechamento deverá ser no máximo 15cm. Os corrimãos deverão ter Ø4cm, afastamento de 4cm em relação ao guarda corpo ou à parede e serem contínuos. Acabamento com pintura eletrostática, tinta automotiva cor alumínio natural fosco.

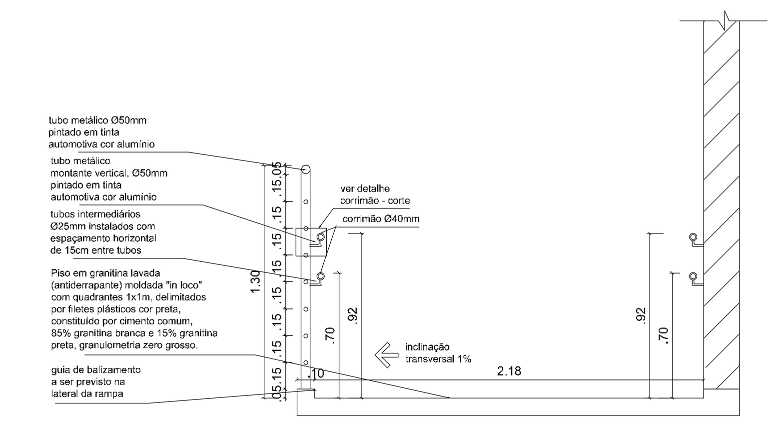

DET. 11 - RAMPA E GUARDA CORPO E CORRIMÃO - CORTE BB
ESCALA 1:50

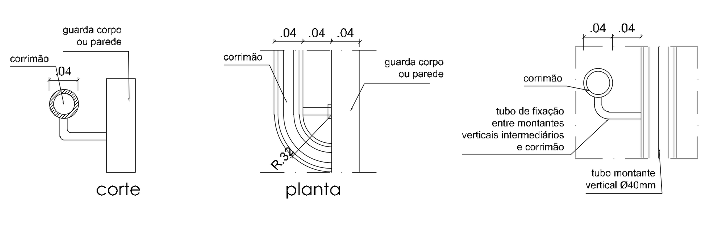

DET. 13 - DET. CORRIMÃO
ESCALA 1:6.25

PINGADEIRA CONCRETO

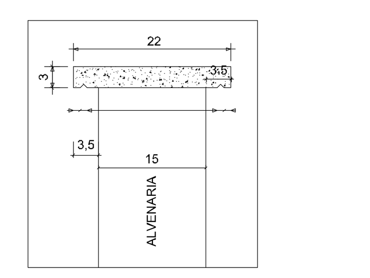

DET 14-PINGADEIRA DE CONCRETO
ESCALA SEM ESCALA

NOTA TÉCNICA:
Todos as platibandas devem ter platibanda.

PEITORIL

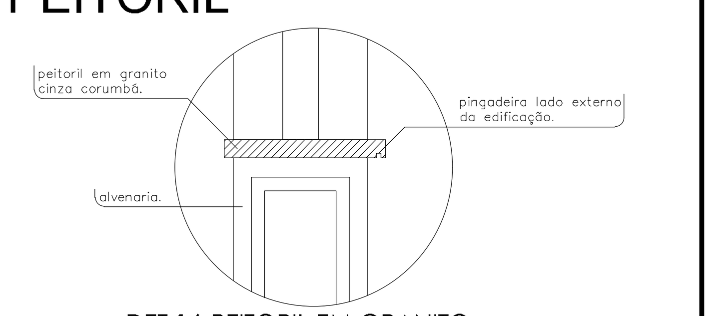

DET 16-PEITORIL EM GRANITO
ESCALA SEM ESCALA

PREFEITURA DE MUNICIPAL DE
FEIRA DE SANTANA
Secretaria Municipal de Planejamento
DEPARTAMENTO URBANO

PROJETO
SEDE DA CIPM 64

ENDEREÇO
Av. Olímpio Vital, Centro de abastecimento , Centro, Feira de Santana-Bahia

TÍTULO
DETALHES GERAIS

DATA	ARQUIVO	ESCALA	REVISÃO	FOLHA
ABR/2021	CIPM 64 ARQUITETÔNICO	INDICADA	00	11/11